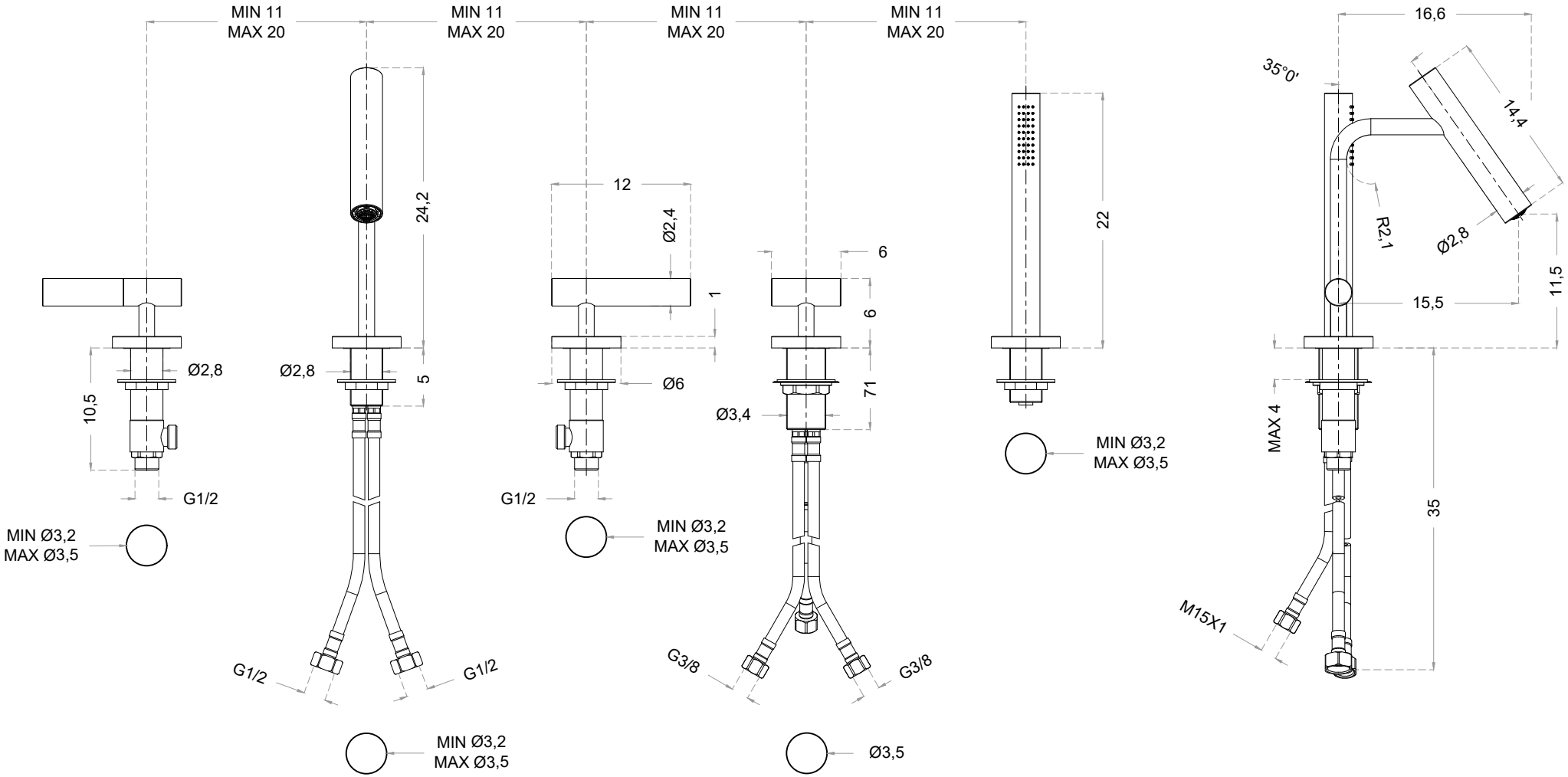

ELIT | QUE

collezione | *collection*	**CILINDRO**	foglio | *sheet*	**A4**
articolo | *item*	**GG4**	scala | *scale*	**1:5**

falper. | FLORIM

Florim Ceramiche S.p.a. SB
Via Canaletto 24, 41042
Fiorano Modenese (MO) - Italy
+39 0536 840111
elitique@florim.com | www.florim.com